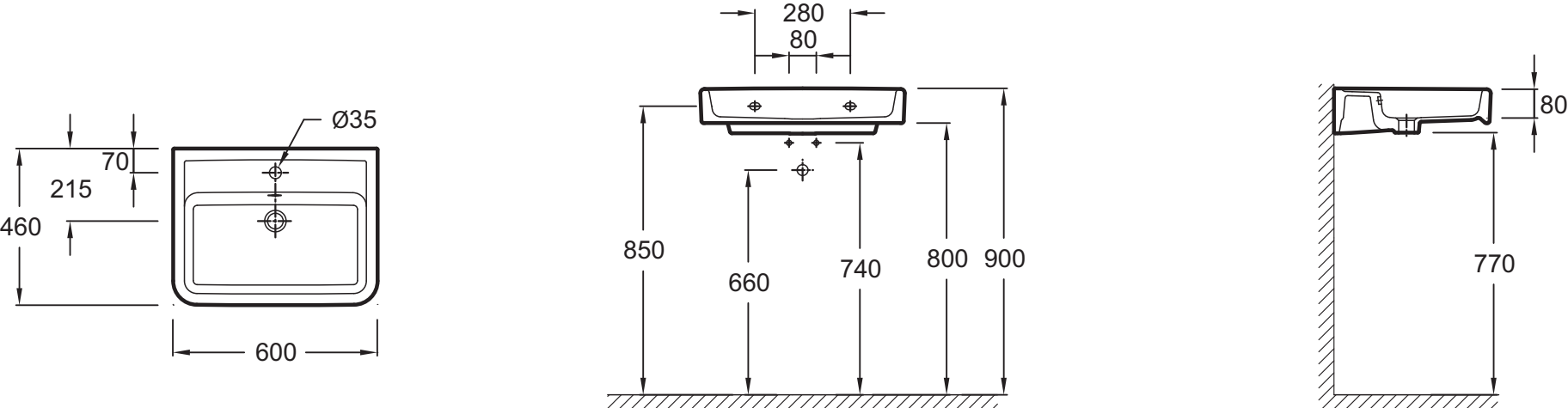
Ø35
70
215
460
600
280
80
850
660
740
800
900
80
770